見積参考資料

工事名　Ｒ７徳環　徳島東環状線　徳・末広３他　照明灯設置工事（２）（担い手確保型）

◇経費情報◇

工種区分	道路維持工事
単価地区	徳島東部１
単価使用年月	令和 7年 5月
施工地域・工事場所	市街地（DID補正）（１）－１
前金支出割合	補正を行わない
契約保証	金銭的保証
現場環境改善費	計上しない
担い手確保モデル工事に係る経費補正	通期の週休２日

注意

「見積参考資料」は入札参加者の迅速で適正な工事費の見積りのための一資料であり、請負契約を拘束するものではない。

本工事は、「担い手確保モデル工事(発注者指定型)」であり、通期の週休2日の経費補正(担い手確保モデル工事実施要領参照)を計上している。

設計内訳書（本01）

工事名	Ｒ７徳環　徳島東環状線　徳・末広３他　照明灯設置工事（２）（担い手確保型）	事業区分 工事区分	電気通信設備 電気設備

工事区分・工種・種別・細別	規格	単位	数量	単価	金額	数量・金額増減	摘要
電気設備		式	1				
道路照明設備工		式	1				
道路照明設備設置工		式	1				
道路照明灯設置	型式(文字入力):2灯用ｱｰﾑ型ﾎﾟｰﾙ,規格(文字入力):TS10B-C,高さ:10m	基	7				単　1号
照明器具設置	型式(文字入力):建電協型照明器具KCE070-2同等品以上,規格(文字入力):ｱｰﾑ取付形	台	14				単　2号
照明灯基礎設置工		式	1				
照明用引込柱基礎設置	形状(文字入力):ｺﾝｸﾘｰﾄ規格:18-8-40(BBorN),W/C≦60%,寸法(文字入力):φ600×1500,接地設置:D種接地	個所	1				単　3号
分電盤設置工		式	1				
屋外分電盤設置	型式(文字入力):屋外自立型,名称(文字入力):照明分電盤	面	1				単　4号
分電盤基礎設置工		式	1				
分電盤基礎設置	形状(文字入力):ｺﾝｸﾘｰﾄ規格:18-8-40(BBorN),W/C≦60%,寸法(文字入力):1200×600×700	個所	1				単　5号
引込柱設置工		式	1				
引込柱設置	規格(文字入力):φ190.7×t5.3,STK400溶融亜鉛ﾒｯｷ仕上げ,高さ:6m	本	1				単　6号

設計内訳書（本01）

工事名	Ｒ７徳環　徳島東環状線　徳・末広３他　照明灯設置工事（２）（担い手確保型）	事業区分 工事区分	電気通信設備 電気設備

工事区分・工種・種別・細別	規格	単位	数量	単価	金額	数量・金額増減	摘要
配管･配線工		式	1				
地中配管	管種(文字入力):波付硬質合成樹脂管,1条,径:50mm	m	4				単　7号
地中配管	管種(文字入力):波付硬質合成樹脂管,2条,径:50mm	m	26				単　8号
地中配管	管種(文字入力):波付硬質合成樹脂管,1条,径:65mm	m	8				単　9号
地中配線	線種:CVｹｰﾌﾞﾙ(600V架橋ﾎﾟﾘｴﾁﾚﾝ),心線数:3心,CVｹｰﾌﾞﾙ規格:600V 3.5mm2×3C	m	11				単　10号
地中配線	線種:CVｹｰﾌﾞﾙ(600V架橋ﾎﾟﾘｴﾁﾚﾝ),心線数:2心,CVｹｰﾌﾞﾙ規格:600V 22mm2×2C	m	3				単　11号
地中配線	線種:CVｹｰﾌﾞﾙ(600V架橋ﾎﾟﾘｴﾁﾚﾝ),心線数:3心,CVｹｰﾌﾞﾙ規格:600V 14mm2×3C	m	20				単　12号
屋外配管	管種(文字入力):厚鋼電線管,径:54mm	m	9				単　13号
屋外配管	管種(文字入力):厚鋼電線管,径:70mm	m	7				単　14号
屋外配管	管種(文字入力):金属製可とう電線管,径:63mm	m	2				単　15号
屋外配管	管種(文字入力):金属製可とう電線管,径:76mm	m	2				単　16号
屋外配線	線種:CVｹｰﾌﾞﾙ(600V架橋ﾎﾟﾘｴﾁﾚﾝ),心線数:3心,CVｹｰﾌﾞﾙ規格:600V 3.5mm2×3C	m	13				単　17号
屋外配線	線種:CVｹｰﾌﾞﾙ(600V架橋ﾎﾟﾘｴﾁﾚﾝ),心線数:2心,CVｹｰﾌﾞﾙ規格:600V 22mm2×2C	m	7				単　18号

設計内訳書（本01）

工事名	Ｒ７徳環　徳島東環状線　徳・末広３他　照明灯設置工事（２）（担い手確保型）	事業区分 工事区分	電気通信設備 電気設備

工事区分・工種・種別・細別	規格	単位	数量	単価	金額	数量・金額増減	摘要
屋外配線	線種:CVｹｰﾌﾞﾙ(600V架橋ﾎﾟﾘｴﾁﾚﾝ),心線数:3心,CVｹｰﾌﾞﾙ規格:600V 14mm2×3C	m	22				単　19号
地中配線 地覆	線種:CVｹｰﾌﾞﾙ(600V架橋ﾎﾟﾘｴﾁﾚﾝ),心線数:3心,CVｹｰﾌﾞﾙ規格:600V 3.5mm2×3C	m	71				単　20号
地中配線 地覆	線種:CVｹｰﾌﾞﾙ(600V架橋ﾎﾟﾘｴﾁﾚﾝ),心線数:3心,CVｹｰﾌﾞﾙ規格:600V 14mm2×3C	m	166				単　21号
埋設標識ｼｰﾄ敷設	型式(文字入力):電力用,規格(文字入力):300mm,2倍	m	26				単　22号
配管配線附属品		式	1				内　1号
ﾌﾟﾙﾎﾞｯｸｽ設置工		式	1				
ﾌﾟﾙﾎﾞｯｸｽ設置	規格(文字入力):ｽﾃﾝﾚｽ,完全防水,寸法(文字入力):300×300×200	個	2				単　23号
ﾊﾝﾄﾞﾎｰﾙ設置工		式	1				
ﾌﾟﾚｷｬｽﾄﾊﾝﾄﾞﾎｰﾙ設置	型式(文字入力):H1-6型,寸法(文字入力):600×600×600,R2K-60鉄蓋付	個所	2				単　24号
ﾌﾟﾚｷｬｽﾄﾊﾝﾄﾞﾎｰﾙ設置	型式(文字入力):H1-9型,寸法(文字入力):600×600×900,R2K-60鉄蓋付	個所	1				単　25号
作業土工		式	1				
作業土工(電気)		式	1				内　2号
仮設工		式	1				

設計内訳書（本01）

工事名	Ｒ７徳環　徳島東環状線　徳・末広３他　照明灯設置工事（２）（担い手確保型）	事業区分 工事区分	電気通信設備 電気設備

工事区分・工種・種別・細別	規格	単位	数量	単価	金額	数量・金額増減	摘要
交通管理工		式	1				
交通誘導警備員		人日	2				単　26号
直接工事費		式	1				
共通仮設		式	1				
共通仮設費（率計上）		式	1				
純工事費		式	1				
現場管理費		式	1				
工事原価		式	1				
一般管理費等		式	1				
工事価格		式	1				
消費税額及び地方消費税額		式	1				
工事費計		式	1				

一式当り内訳書

単価使用年月	2025.05
歩掛適用年月	2025.05
労務調整係数	1.000-00000　0.0　0

内　1号	配管配線附属品						
名称・規格	条件	単位	数量	単価	金額	数量・金額増減	摘要
金属製可とう電線管付属品 ｺﾝﾋﾞﾈｰｼｮﾝｶｯﾌﾟﾘﾝｸﾞ　厚鋼用 63mm		個	2				
金属製可とう電線管付属品 ｺﾝﾋﾞﾈｰｼｮﾝｶｯﾌﾟﾘﾝｸﾞ　厚鋼用 76mm		個	2				
支持金物 ﾜｰﾙﾄﾞﾀﾞｸﾀｰﾁｬﾝﾈﾙ D-1S-25 ｽﾃﾝﾚｽ製		本	7				
支持金物 ﾀﾞｸﾀｰｸﾘｯﾌﾟ DC-54 ｽﾃﾝﾚｽ製		個	9				
支持金物 ﾀﾞｸﾀｰｸﾘｯﾌﾟ DC-70 ｽﾃﾝﾚｽ製		個	5				
ｺﾝｸﾘｰﾄ削孔(電動ﾊﾝﾏﾄﾞﾘﾙ)	30mm以上200mm未満	孔	22				
ｱﾝｶｰﾎﾞﾙﾄ M10×70L ｽﾃﾝﾚｽ製		本	22				
波付硬質電線管用付属品(FEP用) ﾍﾞﾙﾏｳｽ 50mm		個	13				
波付硬質電線管用付属品(FEP用) ﾍﾞﾙﾏｳｽ 65mm		個	2				
波付硬質電線管用付属品(FEP用) 異種管接続材料(H型) 50mm		組	3				
波付硬質電線管用付属品(FEP用) 異種管接続材料(H型) 65mm		組	1				
合計							

一式当り内訳書

単価使用年月	2025.05
歩掛適用年月	2025.05
労務調整係数	1.000-00000　0.0　0

内　2号	作業土工(電気)

名称・規格	条件	単位	数量	単価	金額	数量・金額増減	摘要
床掘り	土砂,上記以外(小規模),全ての費用	m3	19				
埋戻し	上記以外(小規模),土砂,全ての費用	m3	14				
土材料		m3	2				保護砂
土砂等運搬	小規模,ﾊﾞｯｸﾎｳ山積0.28m3(平積0.2m3),土砂(岩塊･玉石混り土含む),有り,1.5km以下	m3	3				
整地	敷均し(ﾙｰｽﾞ),標準(10,000m3未満),無し	m3	3				
合計							

1次単価表

単価使用年月	2025.05
歩掛適用年月	2025.05
労務調整係数	1.000-00000　0.0　0

単　1号	道路照明灯設置	型式(文字入力):2灯用ｱｰﾑ型ﾎﾟｰﾙ,規格(文字入力):TS10B-C,高さ:10m	単位	基	単位数量	1	単価	

名称・規格	条件	単位	数量	単価	金額	摘要
道路照明灯建柱	GL8～12m 重量350kg以下,割増なし	基	1			単　27号
照明用ﾃｰﾊﾟｰﾎﾟｰﾙ (鋼製)(建電協型)10m露出型	TS10B-C(ﾍﾞｰｽ露出型 めっき)	本	1			単　28号
ｼﾞｮｲﾝﾄﾎﾞｯｸｽ		個	1			単　29号
合計						
単価						円／基

1次単価表

単価使用年月	2025.05
歩掛適用年月	2025.05
労務調整係数	1.000-00000　0.0　0

単　2号	照明器具設置	型式(文字入力):建電協型照明器具KCE070-2同等品以上,規格(文字入力):ｱｰﾑ取付形	単位	台	単位数量	14	単価	

名称・規格	条件	単位	数量	単価	金額	摘要
照明器具取付	照明器具取付,新設,持込	台	14			単　30号
LED道路照明灯具(建電協型)	KCE070-2	台･本	14			単　31号
材料費(m)		m	141			単　32号 ﾗﾝﾌﾟ用ｹｰﾌﾞﾙ
合計						
単価						円／台

1次単価表

単価使用年月	2025.05
歩掛適用年月	2025.05
労務調整係数	1.000-00000　0.0　0

単　3号	照明用引込柱基礎設置	形状(文字入力):ｺﾝｸﾘｰﾄ規格:18-8-40(BBorN),W/C≦60%,寸法(文字入力):φ600×1500,接地設置:D種接地	単位	個所	単位数量	1	単価	

名称・規格	条件	単位	数量	単価	金額	摘要
基礎掘削及びｽﾊﾟｲﾗﾙﾀﾞｸﾄ立込	照明灯基礎 500φ2m以下	基	1			単　33号
ｽﾊﾟｲﾗﾙﾀﾞｸﾄ(亜鉛引き) 直管　φ600mm×0.6t		m	1.5			
基礎砕石	7.5cmを超え12.5cm以下,砕石(各種),全ての費用	m2	0.3			
ｺﾝｸﾘｰﾄ	小型構造物,人力打設,18-8-40(高炉),一般養生,無し,全ての費用	m3	0.4			
接地設置	D種接地,補正あり	極	1			単　34号
連結式接地棒	径10×1500	本	1			単　35号
連結式接地棒用リード端子	径10用 8mm2×500	本	1			単　36号
合計						
単価						円／個所

1次単価表

単価使用年月	2025.05
歩掛適用年月	2025.05
労務調整係数	1.000-00000　0.0　0

単　4号	屋外分電盤設置	型式(文字入力):屋外自立型,名称(文字入力):照明分電盤	単位	面	単位数量	1	単価	

名称・規格	条件	単位	数量	単価	金額	摘要
自立型分電盤取付	自立型分電盤,新設	面	1			単　37号
材料費(面)		面	1			単　38号
合計						
単価						円／面

1次単価表

単価使用年月	2025.05
歩掛適用年月	2025.05
労務調整係数	1.000-00000　0.0　0

単　5号	分電盤基礎設置	形状(文字入力):ｺﾝｸﾘｰﾄ規格:18-8-40(BBorN),W/C≦60%,寸法(文字入力):1200×600×700	単位	個所	単位数量	1	単価	

名称・規格	条件	単位	数量	単価	金額	摘要
基礎砕石	7.5cmを超え12.5cm以下,砕石(各種),全ての費用	m2	1			
型枠	一般型枠,小型構造物	m2	3			
ｺﾝｸﾘｰﾄ	小型構造物,人力打設,18-8-40(高炉),一般養生,無し,全ての費用	m3	0.5			
ｱﾝｶｰﾎﾞﾙﾄ M24×390L		本	4			
接地設置	D種接地,補正あり	極	1			単　34号
連結式接地棒	径10×1500	本	1			単　35号
連結式接地棒用リード端子	径10用 8mm2×500	本	1			単　36号
合計						
単価						円／個所

1次単価表

単価使用年月	2025.05
歩掛適用年月	2025.05
労務調整係数	1.000-00000　0.0　0

単　6号	引込柱設置	規格(文字入力):φ190.7×t5.3,STK400溶融亜鉛ﾒｯｷ仕上げ,高さ:6m	単位	本	単位数量	1	単価	

名称・規格	条件	単位	数量	単価	金額	摘要
道路照明灯建柱	GL8～12m 重量350kg以下,割増なし	基	1			単　39号
合計						
単価						円／本

1次単価表

単価使用年月	2025.05
歩掛適用年月	2025.05
労務調整係数	1.000-00000　0.0　0

単　7号	地中配管	管種(文字入力):波付硬質合成樹脂管,1条,径:50mm	単位	m	単位数量	1	単価	

名称・規格	条件	単位	数量	単価	金額	摘要
波付硬質合成樹脂管(FEP)敷設	道路沿い(地中),新設,FEP 50mm,1条,0%	m	1			単　40号
合計						
単価						円／m

1次単価表

単価使用年月	2025.05
歩掛適用年月	2025.05
労務調整係数	1.000-00000　0.0　0

単　8号	地中配管	管種(文字入力):波付硬質合成樹脂管,2条,径:50mm	単位	m	単位数量	1	単価	

名称・規格	条件	単位	数量	単価	金額	摘要
波付硬質合成樹脂管(FEP)敷設	道路沿い(地中),新設,FEP 50mm,2条,0%	m	1			単　41号
合計						
単価						円／m

1次単価表

単価使用年月	2025.05
歩掛適用年月	2025.05
労務調整係数	1.000-00000　0.0　0

単　9号	地中配管	管種(文字入力):波付硬質合成樹脂管,1条,径:65mm	単位	m	単位数量	1	単価	

名称・規格	条件	単位	数量	単価	金額	摘要
波付硬質合成樹脂管(FEP)敷設	道路沿い(地中),新設,FEP 65mm,1条,0%	m	1			単　42号
合計						
単価						円／m

1次単価表

単価使用年月	2025.05
歩掛適用年月	2025.05
労務調整係数	1.000-00000　0.0　0

単　10号	地中配線	線種:CVｹｰﾌﾞﾙ(600V架橋ﾎﾟﾘｹｰﾌﾞﾙ), 心線数:3心,CVｹｰﾌﾞﾙ規格:600V 3.5mm2×3C	単位	m	単位数量	1	単価	

名称・規格	条件	単位	数量	単価	金額	摘要
ｹｰﾌﾞﾙ及び電線配線	管内配線,20mm以下,新設	m	1			単　43号
CVケーブル(600V架橋ﾎﾟﾘｹｰﾌﾞﾙ)	600V CV 3.5mm2,3心	m	1			単　44号
合計						
単価						円／m

1次単価表

単価使用年月	2025.05
歩掛適用年月	2025.05
労務調整係数	1.000-00000　0.0　0

単　11号	地中配線	線種:CVｹｰﾌﾞﾙ(600V架橋ﾎﾟﾘｹｰﾌﾞﾙ), 心線数:2心,CVｹｰﾌﾞﾙ規格:600V 22mm2×2C	単位	m	単位数量	1	単価	

名称・規格	条件	単位	数量	単価	金額	摘要
ｹｰﾌﾞﾙ及び電線配線	管内配線,20mm以下,新設	m	1			単　43号
CVケーブル(600V架橋ﾎﾟﾘｹｰﾌﾞﾙ)	600V CV　22mm2,2心	m	1			単　45号
合計						
単価						円／m

1次単価表

単価使用年月	2025.05
歩掛適用年月	2025.05
労務調整係数	1.000-00000　0.0　0

単　12号	地中配線	線種:CVｹｰﾌﾞﾙ(600V架橋ﾎﾟﾘｹｰﾌﾞﾙ), 心線数:3心,CVｹｰﾌﾞﾙ規格:600V 14mm 2×3C	単位	m	単位数量	1	単価	

名称・規格	条件	単位	数量	単価	金額	摘要
ｹｰﾌﾞﾙ及び電線配線	管内配線,20mm以下,新設	m	1			単　43号
CVケーブル(600V架橋ﾎﾟﾘｹｰﾌﾞﾙ)	600V CV　14mm2,3心	m	1			単　46号
合計						
単価						円／m

1次単価表

単価使用年月	2025.05
歩掛適用年月	2025.05
労務調整係数	1.000-00000　0.0　0

単　13号	屋外配管	管種(文字入力):厚鋼電線管,径:54mm	単位	m	単位数量	1	単価	

名称・規格	条件	単位	数量	単価	金額	摘要
電線管敷設	厚鋼,54mm以下,新設,ｻﾄﾞﾙ留め,2m以上,補正なし	m	1			単　47号
厚鋼電線管(G)	呼び径 54,0%	m	1			単　48号
合計						
単価						円／m

1次単価表

単価使用年月	2025.05
歩掛適用年月	2025.05
労務調整係数	1.000-00000　0.0　0

単　14号	屋外配管	管種(文字入力):厚鋼電線管,径:70mm	単位	m	単位数量	1	単価	

名称・規格	条件	単位	数量	単価	金額	摘要
電線管敷設	厚鋼,70mm以下,新設,ｻﾄﾞﾙ留め,2m以上,補正なし	m	1			単　49号
厚鋼電線管(G)	呼び径 70,0%	m	1			単　50号
合計						
単価						円／m

1次単価表

単価使用年月	2025.05
歩掛適用年月	2025.05
労務調整係数	1.000-00000　0.0　0

単　15号	屋外配管	管種(文字入力):金属製可とう電線管,径:63mm	単位	m	単位数量	1	単価	

名称・規格	条件	単位	数量	単価	金額	摘要
金属製可とう電線管敷設	63mm以下,新設	m	1			単　51号
金属製可とう電線管 ﾋﾞﾆﾙ被覆 二種 63mm		m	1			
合計						
単価						円／m

1次単価表

単価使用年月	2025.05
歩掛適用年月	2025.05
労務調整係数	1.000-00000　0.0　0

単　16号	屋外配管	管種(文字入力):金属製可とう電線管,径:76mm	単位	m	単位数量	1	単価	

名称・規格	条件	単位	数量	単価	金額	摘要
金属製可とう電線管敷設	76mm以下,新設	m	1			単　52号
金属製可とう電線管	ﾋﾞﾆﾙ被覆　二種　76φ,0%	m	1			単　53号
合計						
単価						円／m

1次単価表

単価使用年月	2025.05
歩掛適用年月	2025.05
労務調整係数	1.000-00000　0.0　0

単　17号	屋外配線	線種:CVｹｰﾌﾞﾙ(600V架橋ﾎﾟﾘｹｰﾌﾞﾙ),心線数:3心,CVｹｰﾌﾞﾙ規格:600V 3.5mm2×3C	単位	m	単位数量	1	単価	

名称・規格	条件	単位	数量	単価	金額	摘要
ｹｰﾌﾞﾙ及び電線配線	管内配線,20mm以下,新設	m	1			単　43号
CVケーブル(600V架橋ﾎﾟﾘｹｰﾌﾞﾙ)	600V CV 3.5mm2,3心	m	1			単　44号
合計						
単価						円／m

1次単価表

単価使用年月	2025.05
歩掛適用年月	2025.05
労務調整係数	1.000-00000　0.0　0

単　18号	屋外配線	線種:CVｹｰﾌﾞﾙ(600V架橋ﾎﾟﾘｹｰﾌﾞﾙ), 心線数:2心,CVｹｰﾌﾞﾙ規格:600V 22mm 2×2C	単位	m	単位数量	1	単価	

名称・規格	条件	単位	数量	単価	金額	摘要
ｹｰﾌﾞﾙ及び電線配線	管内配線,20mm以下,新設	m	1			単　43号
CVケーブル(600V架橋ﾎﾟﾘｹｰﾌﾞﾙ)	600V CV　22mm2,2心	m	1			単　45号
合計						
単価						円／m

1次単価表

単価使用年月	2025.05
歩掛適用年月	2025.05
労務調整係数	1.000-00000　0.0　0

単　19号	屋外配線	線種:CVｹｰﾌﾞﾙ(600V架橋ﾎﾟﾘｹｰﾌﾞﾙ), 心線数:3心,CVｹｰﾌﾞﾙ規格:600V 14mm 2×3C	単位	m	単位数量	1	単価	

名称・規格	条件	単位	数量	単価	金額	摘要
ｹｰﾌﾞﾙ及び電線配線	管内配線,20mm以下,新設	m	1			単　43号
CVケーブル(600V架橋ﾎﾟﾘｹｰﾌﾞﾙ)	600V CV　14mm2,3心	m	1			単　46号
合計						
単価						円／m

1次単価表

単価使用年月	2025.05
歩掛適用年月	2025.05
労務調整係数	1.000-00000　0.0　0

単　20号	地中配線 地覆	線種:CVｹｰﾌﾞﾙ(600V架橋ﾎﾟﾘｹｰﾌﾞﾙ), 心線数:3心,CVｹｰﾌﾞﾙ規格:600V 3.5mm2×3C	単位	m	単位数量	1	単価	

名称・規格	条件	単位	数量	単価	金額	摘要
ｹｰﾌﾞﾙ及び電線配線	管内配線,20mm以下,新設	m	1			単　43号
CVケーブル(600V架橋ﾎﾟﾘｹｰﾌﾞﾙ)	600V CV 3.5mm2,3心	m	1			単　44号
合計						
単価						円／m

1次単価表

単価使用年月	2025.05
歩掛適用年月	2025.05
労務調整係数	1.000-00000　0.0　0

単　21号	地中配線 地覆	線種:CVｹｰﾌﾞﾙ(600V架橋ﾎﾟﾘｹｰﾌﾞﾙ), 心線数:3心,CVｹｰﾌﾞﾙ規格:600V 14mm2×3C	単位	m	単位数量	1	単価	

名称・規格	条件	単位	数量	単価	金額	摘要
ｹｰﾌﾞﾙ及び電線配線	管内配線,20mm以下,新設	m	1			単　43号
CVケーブル(600V架橋ﾎﾟﾘｹｰﾌﾞﾙ)	600V CV　14mm2,3心	m	1			単　46号
合計						
単価						円／m

1次単価表

単価使用年月	2025.05
歩掛適用年月	2025.05
労務調整係数	1.000-00000　0.0　0

単　22号	埋設標識ｼｰﾄ敷設	型式(文字入力):電力用,規格(文字入力):300mm,2倍	単位	m	単位数量	50	単価	

名称・規格	条件	単位	数量	単価	金額	摘要
埋設標識シート敷設	埋設標識ｼｰﾄ敷設	m	50			単　54号
埋設標識ｼｰﾄ	300mm×50m 2倍	巻	1			単　55号
合計						
単価						円／m

1次単価表

単価使用年月	2025.05
歩掛適用年月	2025.05
労務調整係数	1.000-00000　0.0　0

単　23号	ﾌﾟﾙﾎﾞｯｸｽ設置	規格(文字入力):ｽﾃﾝﾚｽ,完全防水,寸法(文字入力):300×300×200	単位	個	単位数量	1	単価	

名称・規格	条件	単位	数量	単価	金額	摘要
ﾌﾟﾙﾎﾞｯｸｽ設置	300×300×200mm,新設	個	1			単　56号
材料費(個)		個	1			単　57号
合計						
単価						円／個

1次単価表

単価使用年月	2025.05
歩掛適用年月	2025.05
労務調整係数	1.000-00000　0.0　0

単　24号	ﾌﾟﾚｷｬｽﾄﾊﾝﾄﾞﾎｰﾙ設置	型式(文字入力):H1-6型,寸法(文字入力):600×600×600,R2K-60鉄蓋付	単位	個所	単位数量	1	単価	

名称・規格	条件	単位	数量	単価	金額	摘要
ﾌﾟﾚｷｬｽﾄﾏﾝﾎｰﾙ	据付,2000kg/基以下,無しまたは円形断面以外,全ての費用	基	1			
合計						
単価						円／個所

1次単価表

単価使用年月	2025.05
歩掛適用年月	2025.05
労務調整係数	1.000-00000　0.0　0

単　25号	ﾌﾟﾚｷｬｽﾄﾊﾝﾄﾞﾎｰﾙ設置	型式(文字入力):H1-9型,寸法(文字入力):600×600×900,R2K-60鉄蓋付	単位	個所	単位数量	1	単価	

名称・規格	条件	単位	数量	単価	金額	摘要
ﾌﾟﾚｷｬｽﾄﾏﾝﾎｰﾙ	据付,2000kg/基以下,無しまたは円形断面以外,全ての費用	基	1			
合計						
単価						円／個所

１次単価表

単価使用年月	2025.05
歩掛適用年月	2025.05
労務調整係数	1.000-00000　0.0　0

単　26号	交通誘導警備員		単位	人日	単位数量	1	単価	

名称・規格	条件	単位	数量	単価	金額	摘要
交通誘導警備員A		人日	1			単　58号
合計						
単価						円／人日

２次単価表

単価使用年月	2025.05
歩掛適用年月	2025.05
労務調整係数	1.000-00000　0.0　0

単　27号	道路照明灯建柱	GL8～12m 重量350kg以下,割増なし	単位	基	単位数量	10	単価	

名称・規格	条件	単位	数量	単価	金額	摘要
電工		人	5			
普通作業員		人	4			
照明ﾎﾟｰﾙ		本	10			
ｱﾝｶｰﾎﾞﾙﾄ		組	10			
ﾄﾗｯｸｸﾚｰﾝ[油圧伸縮ｼﾞﾌﾞ型] 4.9t吊		日	1.7			
諸雑費(まるめ)		式	1			
合計						
単価						円／基

２次単価表

単価使用年月	2025.05
歩掛適用年月	2025.05
労務調整係数	1.000-00000　0.0　0

単　28号	照明用ﾃｰﾊﾟｰﾎﾟｰﾙ (鋼製)(建電協型)10m露出型	TS10B-C(ﾍﾞｰｽ露出型 めっき)	単位	本	単位数量	1	単価	

名称・規格	条件	単位	数量	単価	金額	摘要
直線ﾃｰﾊﾟｰﾎﾟｰﾙ10m(二灯用一律連接) TS10B-C(ﾍﾞｰｽ露出型 めっき)		本	1			
合計						
単価						円／本

２次単価表

単価使用年月	2025.05
歩掛適用年月	2025.05
労務調整係数	1.000-00000　0.0　0

単　29号	ｼﾞｮｲﾝﾄﾎﾞｯｸｽ		単位	個	単位数量	1	単価	

名称・規格	条件	単位	数量	単価	金額	摘要
ﾎﾟｰﾙ内ｼﾞｮｲﾝﾄﾎﾞｯｸｽ SB-902B20-N(単相用)		個	1			
合計						
単価						円／個

２次単価表

単価使用年月	2025.05
歩掛適用年月	2025.05
労務調整係数	1.000-00000　0.0　0

単　30号	照明器具取付	照明器具取付,新設,持込	単位	台	単位数量	10	単価	

名称・規格	条件	単位	数量	単価	金額	摘要
電工		人	4.1			
普通作業員		人	2.1			
高所作業車[ﾄﾗｯｸ架装･伸縮ﾌﾞｰﾑ] ﾊﾞｽｹｯﾄ型11.0～12.0m 200kg2名	0,岩石工の割増対象にしない,普通,0時間,交替制を適用しない,0,しない,しない,0時間	時間	9			単　59号
諸雑費(まるめ)		式	1			
合計						
単価						円／台

２次単価表

単価使用年月	2025.05
歩掛適用年月	2025.05
労務調整係数	1.000-00000　0.0　0

単　31号	LED道路照明灯具(建電協型)	KCE070-2	単位	台･本	単位数量	1	単価	

名称・規格	条件	単位	数量	単価	金額	摘要
LED道路照明器具(建電協型) KCE070-2		台	1			
合計						
単価						円／台･本

２次単価表

単価使用年月	2025.05
歩掛適用年月	2025.05
労務調整係数	1.000-00000　0.0　0

単　32号	材料費(m)		単位	m	単位数量	1	単価	

名称・規格	条件	単位	数量	単価	金額	摘要
架橋ﾎﾟﾘ絶縁ﾋﾞﾆﾙｼｰｽｹｰﾌﾞﾙ 600V(CV)2.0mm23心		m	1			
合計						
単価						円／m

２次単価表

単価使用年月	2025.05
歩掛適用年月	2025.05
労務調整係数	1.000-00000　0.0　0

単　33号	基礎掘削及びｽﾊﾟｲﾗﾙﾀﾞｸﾄ立込	照明灯基礎 500φ2m以下	単位	基	単位数量	10	単価	

名称・規格	条件	単位	数量	単価	金額	摘要
普通作業員		人	0.9			
ﾄﾗｯｸ式ｱｰｽｵｰｶﾞ[建柱車] ｵｰｶﾞ径φ450mm 吊能力2.0t	0,岩石工の割増対象にしない,普通,0時間,交替制を適用しない,0,しない,しない,0時間	時間	7			単　60号
諸雑費(まるめ)		式	1			
合計						
単価						円／基

２次単価表

単価使用年月	2025.05
歩掛適用年月	2025.05
労務調整係数	1.000-00000　0.0　0

単　34号	接地設置	D種接地,補正あり	単位	極	単位数量	1	単価	

名称・規格	条件	単位	数量	単価	金額	摘要
電工		人	0.25			
諸雑費(まるめ)		式	1			
合計						
単価						円／極

２次単価表

単価使用年月	2025.05
歩掛適用年月	2025.05
労務調整係数	1.000-00000　0.0　0

単　35号	連結式接地棒	径10×1500	単位	本	単位数量	1	単価	

名称・規格	条件	単位	数量	単価	金額	摘要
連結式接地棒 φ10×1500㎜		本	1			
合計						
単価						円／本

２次単価表

単価使用年月	2025.05
歩掛適用年月	2025.05
労務調整係数	1.000-00000　0.0　0

単　36号	連結式接地棒用リード端子	径10用 8mm2×500	単位	本	単位数量	1	単価	

名称・規格	条件	単位	数量	単価	金額	摘要
連結式接地棒用ﾘｰﾄﾞ端子 φ10用 8mm2×500		本	1			
合計						
単価						円／本

２次単価表

単価使用年月	2025.05
歩掛適用年月	2025.05
労務調整係数	1.000-00000　0.0　0

単　37号	自立型分電盤取付	自立型分電盤,新設	単位	面	単位数量	1	単価	

名称・規格	条件	単位	数量	単価	金額	摘要
電気通信技術者		人	0.5			
電工		人	2			
普通作業員		人	1			
諸雑費(まるめ)		式	1			
合計						
単価						円／面

２次単価表

単価使用年月	2025.05
歩掛適用年月	2025.05
労務調整係数	1.000-00000　0.0　0

単　38号	材料費(面)		単位	面	単位数量	1	単価	

名称・規格	条件	単位	数量	単価	金額	摘要
材料費		面	1			
合計						
単価						円／面

２次単価表

単価使用年月	2025.05
歩掛適用年月	2025.05
労務調整係数	1.000-00000　0.0　0

単　39号	道路照明灯建柱	GL8～12m 重量350kg以下,割増なし	単位	基	単位数量	10	単価	

名称・規格	条件	単位	数量	単価	金額	摘要
電工		人	5			
普通作業員		人	4			
照明ﾎﾟｰﾙ		本	10			引込柱
ｱﾝｶｰﾎﾞﾙﾄ		組	10			4-M24×950L
ﾄﾗｯｸｸﾚｰﾝ[油圧伸縮ｼﾞﾌﾞ型] 4.9t吊		日	1.7			
諸雑費(まるめ)		式	1			
合計						
単価						円／基

２次単価表

単価使用年月	2025.05
歩掛適用年月	2025.05
労務調整係数	1.000-00000　0.0　0

単　40号	波付硬質合成樹脂管(FEP)敷設	道路沿い(地中),新設,FEP 50mm,1条,0%	単位	m	単位数量	100	単価	

名称・規格	条件	単位	数量	単価	金額	摘要
電工		人	0.5			
波付硬質ﾎﾟﾘｴﾁﾚﾝ電線管 FEP 50mm		m	100			
諸雑費(まるめ)		式	1			
合計						
単価						円／m

２次単価表

単価使用年月	2025.05
歩掛適用年月	2025.05
労務調整係数	1.000-00000　0.0　0

単　41号	波付硬質合成樹脂管(FEP)敷設	道路沿い(地中),新設,FEP 50mm,2条,0%	単位	m	単位数量	100	単価	

名称・規格	条件	単位	数量	単価	金額	摘要
電工		人	1			
波付硬質ﾎﾟﾘｴﾁﾚﾝ電線管 FEP 50mm		m	200			
諸雑費(まるめ)		式	1			
合計						
単価						円／m

２次単価表

単価使用年月	2025.05
歩掛適用年月	2025.05
労務調整係数	1.000-00000　0.0　0

単　42号	波付硬質合成樹脂管(FEP)敷設	道路沿い(地中),新設,FEP 65mm,1条,0%	単位	m	単位数量	100	単価	

名称・規格	条件	単位	数量	単価	金額	摘要
電工		人	0.5			
波付硬質ﾎﾟﾘｴﾁﾚﾝ電線管 FEP 65mm		m	100			
諸雑費(まるめ)		式	1			
合計						
単価						円／m

２次単価表

単価使用年月	2025.05
歩掛適用年月	2025.05
労務調整係数	1.000-00000　0.0　0

単　43号	ｹｰﾌﾞﾙ及び電線配線	管内配線,20mm以下,新設	単位	m	単位数量	100	単価	

名称・規格	条件	単位	数量	単価	金額	摘要
電工		人	5.5			
諸雑費(まるめ)		式	1			
合計						
単価						円／m

２次単価表

単価使用年月	2025.05
歩掛適用年月	2025.05
労務調整係数	1.000-00000　0.0　0

単　44号	CVケーブル(600V架橋ﾎﾟﾘｹｰﾌﾞﾙ)	600V CV 3.5mm2,3心	単位	m	単位数量	1	単価	

名称・規格	条件	単位	数量	単価	金額	摘要
架橋ﾎﾟﾘ絶縁ﾋﾞﾆﾙｼｰｽｹｰﾌﾞﾙ 600V(CV)3.5mm23心		m	1			
合計						
単価						円／m

２次単価表

単価使用年月	2025.05
歩掛適用年月	2025.05
労務調整係数	1.000-00000　0.0　0

単　45号	CVケーブル(600V架橋ﾎﾟﾘｹｰﾌﾞﾙ)	600V CV　22mm2,2心	単位	m	単位数量	1	単価	

名称・規格	条件	単位	数量	単価	金額	摘要
架橋ﾎﾟﾘ絶縁ﾋﾞﾆﾙｼｰｽｹｰﾌﾞﾙ 600V(CV)22mm2 2心		m	1			
合計						
単価						円／m

２次単価表

単価使用年月	2025.05
歩掛適用年月	2025.05
労務調整係数	1.000-00000　0.0　0

単　46号	CVケーブル(600V架橋ﾎﾟﾘｹｰﾌﾞﾙ)	600V CV　14mm2,3心	単位	m	単位数量	1	単価	

名称・規格	条件	単位	数量	単価	金額	摘要
架橋ﾎﾟﾘ絶縁ﾋﾞﾆﾙｼｰｽｹｰﾌﾞﾙ 600V(CV)14mm2 3心		m	1			
合計						
単価						円／m

２次単価表

単価使用年月	2025.05
歩掛適用年月	2025.05
労務調整係数	1.000-00000　0.0　0

単　47号	電線管敷設	厚鋼,54mm以下,新設,ｻﾄﾞﾙ留め,2m以上,補正なし	単位	m	単位数量	100	単価	

名称・規格	条件	単位	数量	単価	金額	摘要
電工		人	30			
諸雑費(まるめ)		式	1			
合計						
単価						円／m

２次単価表

単価使用年月	2025.05
歩掛適用年月	2025.05
労務調整係数	1.000-00000　0.0　0

単　48号	厚鋼電線管(G)	呼び径 54,0%	単位	m	単位数量	1	単価	

名称・規格	条件	単位	数量	単価	金額	摘要
厚鋼電線管 G54		m	1			
合計						
単価						円／m

２次単価表

単価使用年月	2025.05
歩掛適用年月	2025.05
労務調整係数	1.000-00000　0.0　0

単　49号	電線管敷設	厚鋼,70mm以下,新設,ｻﾄﾞﾙ留め,2m以上,補正なし	単位	m	単位数量	100	単価	

名称・規格	条件	単位	数量	単価	金額	摘要
電工		人	36			
諸雑費(まるめ)		式	1			
合計						
単価						円／m

２次単価表

単価使用年月	2025.05
歩掛適用年月	2025.05
労務調整係数	1.000-00000　0.0　0

単　50号	厚鋼電線管(G)	呼び径 70,0%	単位	m	単位数量	1	単価	

名称・規格	条件	単位	数量	単価	金額	摘要
厚鋼電線管 G70		m	1			
合計						
単価						円／m

２次単価表

単価使用年月	2025.05
歩掛適用年月	2025.05
労務調整係数	1.000-00000　0.0　0

単　51号	金属製可とう電線管敷設	63mm以下,新設	単位	m	単位数量	100	単価	

名称・規格	条件	単位	数量	単価	金額	摘要
電工		人	11.9			
諸雑費(まるめ)		式	1			
合計						
単価						円／m

２次単価表

単価使用年月	2025.05
歩掛適用年月	2025.05
労務調整係数	1.000-00000　0.0　0

単　52号	金属製可とう電線管敷設	76mm以下,新設	単位	m	単位数量	100	単価	

名称・規格	条件	単位	数量	単価	金額	摘要
電工		人	13.8			
諸雑費(まるめ)		式	1			
合計						
単価						円／m

２次単価表

単価使用年月	2025.05
歩掛適用年月	2025.05
労務調整係数	1.000-00000　0.0　0

単　53号	金属製可とう電線管	ﾋﾞﾆﾙ被覆 二種 76φ,0%	単位	m	単位数量	1	単価	

名称・規格	条件	単位	数量	単価	金額	摘要
金属製可とう電線管 ﾋﾞﾆﾙ被覆 二種 76㎜		m	1			
合計						
単価						円／m

２次単価表

単価使用年月	2025.05
歩掛適用年月	2025.05
労務調整係数	1.000-00000　0.0　0

単　54号	埋設標識シート敷設	埋設標識ｼｰﾄ敷設	単位	m	単位数量	100	単価	

名称・規格	条件	単位	数量	単価	金額	摘要
電工		人	0.4			
諸雑費(まるめ)		式	1			
合計						
単価						円／m

２次単価表

単価使用年月	2025.05
歩掛適用年月	2025.05
労務調整係数	1.000-00000　0.0　0

単　55号	埋設標識ｼｰﾄ	300mm×50m 2倍	単位	巻	単位数量	1	単価	

名称・規格	条件	単位	数量	単価	金額	摘要
埋設標識ｼｰﾄ 300mm×50m 2倍		巻	1			
合計						
単価						円／巻

２次単価表

単価使用年月	2025.05
歩掛適用年月	2025.05
労務調整係数	1.000-00000　0.0　0

単　56号	ﾌﾟﾙﾎﾞｯｸｽ設置	300×300×200mm,新設	単位	個	単位数量	1	単価	

名称・規格	条件	単位	数量	単価	金額	摘要
電工		人	0.4			
諸雑費(まるめ)		式	1			
合計						
単価						円／個

２次単価表

単価使用年月	2025.05
歩掛適用年月	2025.05
労務調整係数	1.000-00000　0.0　0

単　57号	材料費(個)		単位	個	単位数量	1	単価	
名称・規格		条件	単位	数量	単価	金額	摘要	
材料費			個	1				
合計								
単価							円／個	

２次単価表

単価使用年月	2025.05
歩掛適用年月	2025.05
労務調整係数	1.000-00000　0.0　0

単　58号	交通誘導警備員A		単位	人日	単位数量	1	単価	
名称・規格		条件	単位	数量	単価	金額	摘要	
交通誘導警備員A			人	1				
諸雑費(まるめ)			式	1				
合計								
単価							円／人日	

3次単価表

単価使用年月	2025.05
歩掛適用年月	2025.05
労務調整係数	1.000-00000　0.0　0

単　59号	高所作業車[ﾄﾗｯｸ架装･伸縮ﾌﾞｰﾑ] ﾊﾞｽｹｯﾄ型11.0～12.0m 200kg2名	0,岩石工の割増対象にしない,普通, 0時間,交替制を適用しない,0,しない,しない,0時間	単位	時間	単位数量	1	単価	

名称・規格	条件	単位	数量	単価	金額	摘要
運転手(特殊)		人	0.2			
軽油		L	3.6			
高所作業車[ﾄﾗｯｸ架装･伸縮ﾌﾞｰﾑ] ﾊﾞｽｹｯﾄ型11.0～12.0m 200kg2名		時間	1			
諸雑費(まるめ)		式	1			
合計						
単価						円／時間

3次単価表

単価使用年月	2025.05
歩掛適用年月	2025.05
労務調整係数	1.000-00000　0.0　0

単　60号	ﾄﾗｯｸ式ｱｰｽｵｰｶﾞ[建柱車] ｵｰｶﾞ径φ450mm 吊能力2.0t	0,岩石工の割増対象にしない,普通, 0時間,交替制を適用しない,0,しない,しない,0時間	単位	時間	単位数量	1	単価	

名称・規格	条件	単位	数量	単価	金額	摘要
運転手(特殊)		人	0.17			
軽油		L	4.3			
ﾄﾗｯｸ式ｱｰｽｵｰｶﾞ[建柱車] ｵｰｶﾞ径φ450mm 吊能力2.0t		時間	1			
諸雑費(まるめ)		式	1			
合計						
単価						円／時間

機労材集計リスト（機械）

工事名	Ｒ７徳環　徳島東環状線　徳・末広３他　照明灯設置工事（２）（ 担い手確保型）					
単価コード	名　称	規　格	単位	数量	金額	摘要
L001010007	ﾊﾞｯｸﾎｳ(ｸﾛｰﾗ)[標準]	山積0.8m3(平積0.6m3)	日	0.02	201	
L001110001	発動発電機[ｶﾞｿﾘﾝｴﾝｼﾞﾝ駆動]	2kVA	日	0.343	202	
L001120001	ﾄﾗｯｸｸﾚｰﾝ[油圧伸縮ｼﾞﾌﾞ型]	4.9t吊	日	1.36	42,704	
M000202062	ﾊﾞｯｸﾎｳ(ｸﾛｰﾗ)[標準･ｸﾚｰﾝ機能付き]	排ｶﾞｽ型(第1次) 山積0.45m3 2.9t吊	供用日	1.163	11,859	
M000202096	ﾊﾞｯｸﾎｳ(ｸﾛｰﾗ)[後方超小旋回型]	排ｶﾞｽ型(第2次) 山積0.28m3	供用日	1.501	12,700	
M000301002	ﾀﾞﾝﾌﾟﾄﾗｯｸ[ｵﾝﾛｰﾄﾞ･ﾃﾞｨｰｾﾞﾙ]	4t積級	供用日	0.106	909	
M000433002	高所作業車[ﾄﾗｯｸ架装･伸縮ﾌﾞｰﾑ]	ﾊﾞｽｹｯﾄ型11.0～12.0m 200kg2名	時間	12.6	34,902	
M000806001	ﾗﾝﾏ	質量60～80kg	供用日	0.634	338	
M002083002	電動ﾊﾝﾏﾄﾞﾘﾙ	穴あけ能力 φ38～40mm	供用日	0.409	109	
M002088001	ﾄﾗｯｸ式ｱｰｽｵｰｶﾞ[建柱車]	ｵｰｶﾞ径φ450mm 吊能力2.0t	時間	0.7	2,107	
	合計額				106,031	

見積単価一覧表

工事名	R7徳環　徳島東環状線　徳・末広3他　照明灯設置工事（2）（担い手確保型）			
名称	規格	単位	単価	備考
引込柱	φ190.7×t5.3　H=6.0m STK400　溶融亜鉛メッキ仕上げ	本	322,000	
アンカーボルト	4-M24×950L	組	29,400	
分電盤	1000×1850×400	面	2,150,000	
アンカーボルト	M24×390L	本	1,170	
※以下は、週休2日補正として計上している金額の合計額を参考値として示したものです。				
直接工事費分	通期の週休2日経費補正	式	28,738	
共通仮設費分	通期の週休2日経費補正	式	0	

当初数量計算書

Ｒ７徳環　徳島東環状線　徳・末広３他　照明灯設置工事（２）（担い手確保型）

【 数量総括表 】

工種	設備名	施工場所	作業	施工区分	施工方法	種別	名称	規格	数量	単位	備考
道路照明灯設置工	道路照明設備	徳島東環状線	設置				LED照明器具	KCE070-2同等品以上	14	台	
							直線型テーパーポール(2灯用)	H=10.0m	7	本	
							ジョイントボックス	SB-902B20-N	7	個	
							CVケーブル	CV2sq-3C	141	m	
引込柱設置工							引込柱	H=6.0m	1	本	
							アンカーボルト	4-M24×950L	1	組	
分電盤設置工							分電盤	1000×1850×400	1	面	
							アンカーボルト	M24×390L	4	本	
配管工				屋外	露出		厚鋼電線管	G54×1	9	m	
				屋外	露出		厚鋼電線管	G70×1	7	m	
				屋外	露出		2種金属製可とう電線管	#63×1	2	m	
				屋外	露出		2種金属製可とう電線管	#76×1	2	m	
				地中	埋設		波付硬質ポリエチレン管	FEP-50×1	4	m	
				地中	埋設		波付硬質ポリエチレン管	FEP-50×2	26	m	
				地中	埋設		波付硬質ポリエチレン管	FEP-65×1	8	m	
							コンビネーションカップリング	WUG63	2	個	
							コンビネーションカップリング	WUG76	2	個	
							プルボックス(SUS)	300×300×200	2	個	
							ダクターチャンネル(SUS)	L=250	7	本	
							ダクタークリップ(SUS)	G54用	9	個	
							ダクタークリップ(SUS)	G70用	5	個	
							アンカーボルト(SUS)	M10×70L	22	本	
							ベルマウス	FEP50用	13	個	
							ベルマウス	FEP65用	2	個	
							異種管継手	G54-FEP50	3	個	
							異種管継手	G70-FEP65	1	個	

【 数量総括表 】

工種	設備名	施工場所	作業	施工区分	施工方法	種別	名称	規格	数量	単位	備考
配線工				屋外	管内		CVケーブル	CV3.5sq-3C	13	m	
				屋外	管内		CVケーブル	CV22sq-2C	7	m	
				屋外	管内		CVケーブル	CV14sq-3C	22	m	
				地中	管内		CVケーブル	CV3.5sq-3C	11	m	
				地中	管内		CVケーブル	CV22sq-2C	3	m	
				地中	管内		CVケーブル	CV14sq-3C	20	m	
				地覆	管内		CVケーブル	CV3.5sq-3C	71	m	
				地覆	管内		CVケーブル	CV14sq-3C	166	m	
ハンドホール設置工							ハンドホール	600×600×600	2	組	
							ハンドホール	600×600×900	1	組	
基礎工							引込柱基礎	φ600×1500L	1	箇所	
							分電盤基礎	1200×600×700L	1	箇所	
作業土工							床掘	土砂	19	m3	
							掘削(オーガー)	土砂	1	m3	
							埋戻	発生土	14	m3	
							保護砂		2	m3	
							基面整正	土砂	19	m2	
							埋設標識シート	W=300,2倍	26	m	
							残土	土砂	3	m3	仮置き場へ運搬

【 数量集計表 】

工　種 ： 配管工　　設備名 ： 道路照明設備　　施工場所 ： 徳島東環状線(本線1,Bランプ)　　作　業 ： 設　置

施工方法	種別	名称	規格	合計	内訳																			
					1	2	3	4	5	6	7	8	9	10	11	12	13	14	15	16	17	18	19	20
屋外露出		厚鋼電線管	G54×1	8.6				1.0	5.6		2.0													
屋外露出		厚鋼電線管	G70×1	6.6				1.0	5.6															
屋外露出		2種金属製可とう電線管	#63×1	2.0					2.0															
屋外露出		2種金属製可とう電線管	#76×1	2.0					2.0															
地中埋設		波付硬質ポリエチレン管	FEP-50×1	4.4	2.6			1.8																
地中埋設		波付硬質ポリエチレン管	FEP-50×2	26.2		7.8	5.8			11.0	1.6													
地中埋設		波付硬質ポリエチレン管	FEP-65×1	7.6			5.8	1.8																
		コンビネーションカップリング	WUG63	2.0					2.0															
		コンビネーションカップリング	WUG76	2.0					2.0															
		プルボックス(SUS)	300×300×200	2.0				1.0			1.0													
		ダクターチャンネル(SUS)	L=250	7.0				2.0	3.0		2.0													
		ダクタークリップ(SUS)	G54用	9.0				2.0	3.0		4.0													
		ダクタークリップ(SUS)	G70用	5.0				2.0	3.0															
		アンカーボルト(SUS)	M10×70L	22.0				8.0	6.0		8.0													
		ベルマウス	FEP50用	13.0		4.0	2.0	1.0		4.0	2.0													
		ベルマウス	FEP65用	2.0			1.0	1.0																
		異種管継手	G54-FEP50	3.0				1.0			2.0													
		異種管継手	G70-FEP65	1.0				1.0																

【 数量拾い出し表 】

工　種 ： 配管工1　　設備名 ： 道路照明設備　　施工場所 ： 徳島東環状線(本線1)　　作　業 ： 設　置

配管 No.	アイソメ No.	配線区間 自	配線区間 至	施工方法	名称	規格	合計	内訳									
1		引込柱	分電盤(CB-1)	地中埋設	波付硬質ポリエチレン管	FEP-50×1	2.6	0.8	1.0	0.8							
2		分電盤(CB-1)	H1-1	地中埋設	波付硬質ポリエチレン管	FEP-50×2	7.8	0.8	7.0								
					ベルマウス	FEP50用	4.0		2.0	2.0							
3		分電盤(CB-1)	H1-2	地中埋設	波付硬質ポリエチレン管	FEP-50×2	5.8	0.8	5.0								
				地中埋設	波付硬質ポリエチレン管	FEP-65×1	5.8	0.8	5.0								
					ベルマウス	FEP50用	2.0	2.0									
					ベルマウス	FEP65用	1.0	1.0									
4		H1-2	PB1	屋外露出	厚鋼電線管	G54×1	1.0			1.0							
				屋外露出	厚鋼電線管	G70×1	1.0			1.0							
				地中埋設	波付硬質ポリエチレン管	FEP-50×1	1.8	1.0	0.8								
				地中埋設	波付硬質ポリエチレン管	FEP-65×1	1.8	1.0	0.8								
					プルボックス(SUS)	300×300×200	1.0				1.0						
					ダクターチャンネル(SUS)	L=250	2.0			2.0							
					ダクタークリップ(SUS)	G54用	2.0			2.0							
					ダクタークリップ(SUS)	G70用	2.0			2.0							
					アンカーボルト(SUS)	M10×70L	8.0			4.0	4.0						
					ベルマウス	FEP50用	1.0	1.0									
					ベルマウス	FEP65用	1.0	1.0									
					異種管継手	G54-FEP50	1.0		1.0								
					異種管継手	G70-FEP65	1.0		1.0								

【 数量拾い出し表 】

工　種 ： 配管工2　　設備名 ： 道路照明設備　　施工場所 ： 徳島東環状線(本線1)　　作　業 ： 設　置

配管 No.	アイソメ No.	配線区間 自	配線区間 至	施工方法	名称	規格	合計	内訳									
5		PB1	中分埋設ハンドホールボックス	屋外露出	厚鋼電線管	G54×1	5.6	4.8		0.8							
				屋外露出	厚鋼電線管	G70×1	5.6	4.8		0.8							
				屋外露出	2種金属製可とう電線管	#63×1	2.0		2.0								
				屋外露出	2種金属製可とう電線管	#76×1	2.0		2.0								
					コンビネーションカップリング	WUG63	2.0		2.0								
					コンビネーションカップリング	WUG76	2.0		2.0								
					ダクターチャンネル(SUS)	L=250	3.0	3.0									
					ダクタークリップ(SUS)	G54用	3.0	3.0									
					ダクタークリップ(SUS)	G70用	3.0	3.0									
					アンカーボルト(SUS)	M10×70L	6.0	6.0									
6		H1-2	H1-3	地中埋設	波付硬質ポリエチレン管	FEP-50×2	11.0	11.0									
					ベルマウス	FEP50用	4.0	2.0	2.0								

【 数量拾い出し表 】

工　種 ： 配管工3　　設備名 ： 道路照明設備　　施工場所 ： 徳島東環状線(Bランプ)　　作　業 ： 設　置

配管 No.	アイソメ No.	配線区間 自	配線区間 至	施工方法	名称	規格	合計	内訳									
7		H1-3	PB5	屋外露出	厚鋼電線管	G54×2	1.0			1.0							
				地中埋設	波付硬質ポリエチレン管	FEP-50×2	1.6	1.0	0.6								
					プルボックス(SUS)	300×300×200	1.0				1.0						
					ダクターチャンネル(SUS)	L=250	2.0			2.0							
					ダクタークリップ(SUS)	G54用	4.0			4.0							
					アンカーボルト(SUS)	M10×70L	8.0			4.0	4.0						
					ベルマウス	FEP50用	2.0	2.0									
					異種管継手	G54-FEP50	2.0		2.0								

【 数量集計表 】

工　種 ： 配線工　　設備名 ： 道路照明設備　　施工場所 ： 徳島東環状線(本線1)　　作　業 ： 設　置

施工方法	種別	名称	規格	合計	内訳																			
					1	2	3	4	5	6	7	8	9	10	11	12	13	14	15	16	17	18	19	20
屋外管内		CVケーブル	CV2sq-3C	141.4				141.4																
屋外管内		CVケーブル	CV3.5sq-3C	13.4		13.4																		
屋外管内		CVケーブル	CV22sq-2C	7.2	7.2																			
屋外管内		CVケーブル	CV14sq-3C	21.8			21.8																	
地中管内		CVケーブル	CV3.5sq-3C	11.1		11.1																		
地中管内		CVケーブル	CV22sq-2C	2.6	2.6																			
地中管内		CVケーブル	CV14sq-3C	19.9			19.9																	
地覆管内		CVケーブル	CV3.5sq-3C	71.0		71.0																		
地覆管内		CVケーブル	CV14sq-3C	166.0			166.0																	

【 数量拾い出し表 】

工　種 ： 配線工1　　設備名 ： 道路照明設備　　施工場所 ： 徳島東環状線(本線1)　　作　業 ： 設　置

ケーブル No.	アイソメ No.	配線区間 自	配線区間 至	施工方法	名称	規格	合計	内訳									
1		引込柱	分電盤(CB-1)	屋外管内	CVケーブル	CV22sq-2C	7.2	0.5	5.7				1.0				
				地中管内	CVケーブル	CV22sq-2C	2.6			0.8	1.0	0.8					
2		分電盤(CB-1)	照明灯(L-10)	屋外管内	CVケーブル	CV3.5sq-3C	13.4	1.0						1.2	5.0	2.0	
										0.9	0.5	0.5	0.9				0.9
								0.5									
				地中管内	CVケーブル	CV3.5sq-3C	11.1		0.8	6.0	2.0	1.5	0.8				
				地覆管内	CVケーブル	CV3.5sq-3C	70.0										1.0
								28.0	2.0					2.0	35.0	2.0	
3		分電盤(CB-1)	照明灯(L-4)	屋外管内	CVケーブル	CV14sq-3C	21.8	1.0						1.2	5.0	2.0	
										0.9	0.5	0.5	0.9				0.9
								0.5	0.5	0.9				0.9	0.5	0.5	0.9
											0.9	0.5	0.5	0.9			
								0.9	0.5								
				地中管内	CVケーブル	CV14sq-3C	19.9		0.8	14.8	2.0	1.5	0.8				
				地覆管内	CVケーブル	CV14sq-3C	166.0										1.0
								7.0	2.0					2.0	35.0	2.0	
											2.0	35.0	2.0				
								2.0	35.0	2.0					2.0	35.0	2.0
4		ランプケーブル	----	屋外管内	CVケーブル	CV2sq-3C	141.4	(0.5+9.1+0.5)		×7	×2						
		7(基)×2(灯/基)															

【 数量集計表 】

工　種 ： ハンドホール設置工　　設備名 ： 道路照明設備　　施工場所 ： 徳島東環状線(本線1)　　作　業 ： 設　置

施工方法	種別	名称	規格	合計	内訳																			
					1	2	3	4	5	6	7	8	9	10	11	12	13	14	15	16	17	18	19	20
		ハンドホール	600×600×600	2.0	2.0																			
		ハンドホール	600×600×900	1.0	1.0																			

【 数量拾い出し表 】

工　種 ： ハンドホール設置工　　設備名 ： 道路照明設備　　施工場所 ： 徳島東環状線(本線1)　　作　業 ： 設　置

土工 No.	アイソメ No.	HH区間		施工方法	名称	規格	合計	内訳									
		自	至														
1		H1-1	H1-3		ハンドホール	600×600×600	2.0		1.0	1.0							
					ハンドホール	600×600×900	1.0	1.0									

【 数量集計表 】

工　種 ： 基礎工　　設備名 ： 道路照明設備　　施工場所 ： 徳島東環状線(本線1)　　作　業 ： 設　置

施工方法	種別	名称	規格	合計	内訳																			
					1	2	3	4	5	6	7	8	9	10	11	12	13	14	15	16	17	18	19	20
		引込柱基礎	φ600×1500L	1.0	1.0																			
		分電盤基礎	1200×600×700L	1.0		1.0																		

【 数量拾い出し表 】

工　種 ： 基礎工　　設備名 ： 道路照明設備　　施工場所 ： 徳島東環状線(本線1)　　作　業 ： 設　置

土工 No.	アイソメ No.	配線区間		施工方法	名称	規格	合計	内訳									
		自	至														
1		引込柱	---		引込柱基礎	φ600×1500L	1.0	1.0									
2		分電盤(CB-1)	---		分電盤基礎	1200×600×700L	1.0	1.0									

【 数量集計表 】

工　種 ： 管路工　　設備名 ： 道路照明設備　　施工場所 ： 徳島東環状線(本線1)　　作　業 ： 設　置

施工方法	種別	名称	規格	合計	内訳																			
					1	2	3	4	5	6	7	8	9	10	11	12	13	14	15	16	17	18	19	20
		埋設配管	管路①(一般部)	1.0	1.0																			
		埋設配管	管路②(車道部)	7.5		7.5																		
		埋設配管	管路③(一般部)	5.5			5.5																	
		埋設配管	管路④(一般部)	12.0				12.0																

【 数量拾い出し表 】

工　種 ： 管路工　　設備名 ： 道路照明設備　　施工場所 ： 徳島東環状線(本線1)　　作　業 ： 設　置

土工 No.	アイソメ No.	配線区間		施工方法	名称	規格	合計	内訳									
		自	至														
1		引込柱	分電盤(CB-1)		埋設配管	管路①(一般部)	1.0	1.0									
2		分電盤(CB-1)	H1-1		埋設配管	管路②(車道部)	7.5	7.5									
3		分電盤(CB-1)	H1-2		埋設配管	管路③(一般部)	5.5	5.5									
4		H1-2	H1-3		埋設配管	管路④(一般部)	12.0	12.0									

作業土工　集計

種　　別：作業土工
ブロック：
区　　分：

細別／規格	算　　式　／　　図		数　量
床掘り			
土砂			18.9 m3
管路①	0.21×1.0m	=0.2	
管路②	0.52×7.5m	=3.9	
管路③	0.32×5.5m	=1.8	
管路④	0.26×12.0m	=3.1	
分電盤基礎	2.1×1箇所	=2.1	
HH(H600)	2.3×2箇所	=4.6	
HH(H900)	3.2×1箇所	=3.2	
掘削（オーガー）			
土砂			0.5 m3
引込柱基礎	0.5×1箇所	=0.5	
埋戻し			
発生土			14.4 m3
管路①	0.14×1.0m	=0.1	
管路②	0.42×7.5m	=3.2	
管路③	0.20×5.5m	=1.1	
管路④	0.17×12.0m	=2.0	
分電盤基礎	1.6×1箇所	= 1.6	
HH(H600)	1.9×2箇所	= 3.8	
HH(H900)	2.6×1箇所	= 2.6	
保護土			
砂			2.0 m3
管路①	0.07×1.0m	= 0.1	
管路②	0.04×7.5m	= 0.3	
管路③	0.11×5.5m	= 0.6	
管路④	0.08×12.0m	= 1.0	
基面整正			
土砂			18.6 m2
管路①	0.46×1.0m	=0.5	
管路②	0.56×7.5m	= 4.2	
管路③	0.675×5.5m	= 3.7	
管路④	0.56×12.0m	= 6.7	
分電盤基礎	1.1×1箇所	= 1.1	
HH(H600)	0.8×2箇所	= 1.6	
HH(H900)	0.8×1箇所	= 0.8	
埋設標識シート			26.0 m
W=300,2倍	1.0+7.5+5.5+12.0	= 26.0	
残土			3.4 m3
土砂	(18.9+0.5)-14.4/0.9	= 3.4	

引込柱基礎

数　量　計　算　書

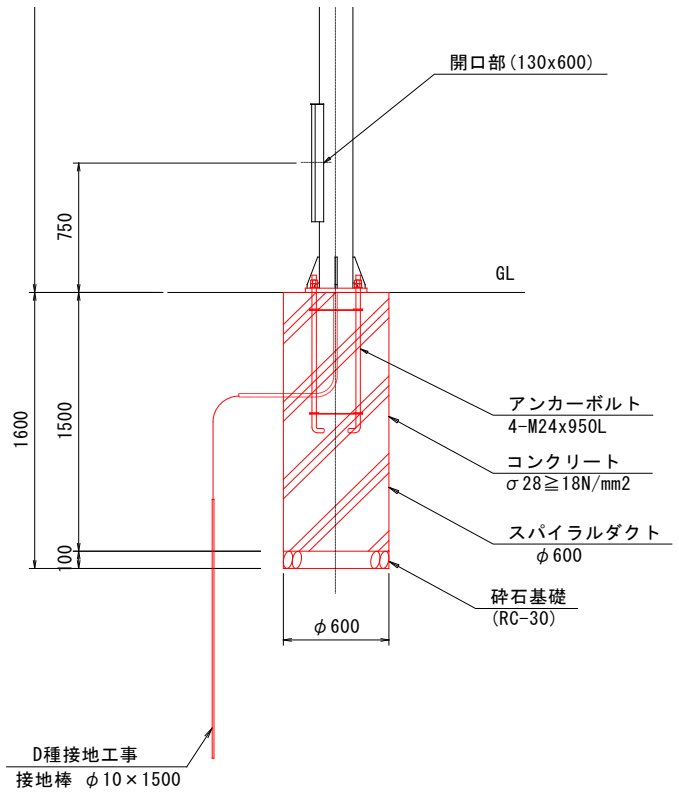

1.0箇所当り

名称・規格	計算式	単位	数量
コンクリート 18N/mm2以上	0.30×0.30×π×1.5	m3	0.4
アンカーボルト 4-M24-950L		組	1.0
基礎材 RC-30,t=100	0.30×0.30×π	m2	0.3
スパイラルダクト φ600		m	1.5
掘削(オーガー) φ600	0.30×0.30×π×1.60	m3	0.5
接地棒 D種,φ10×1500		本	1.0

分電盤基礎

数　量　計　算　書

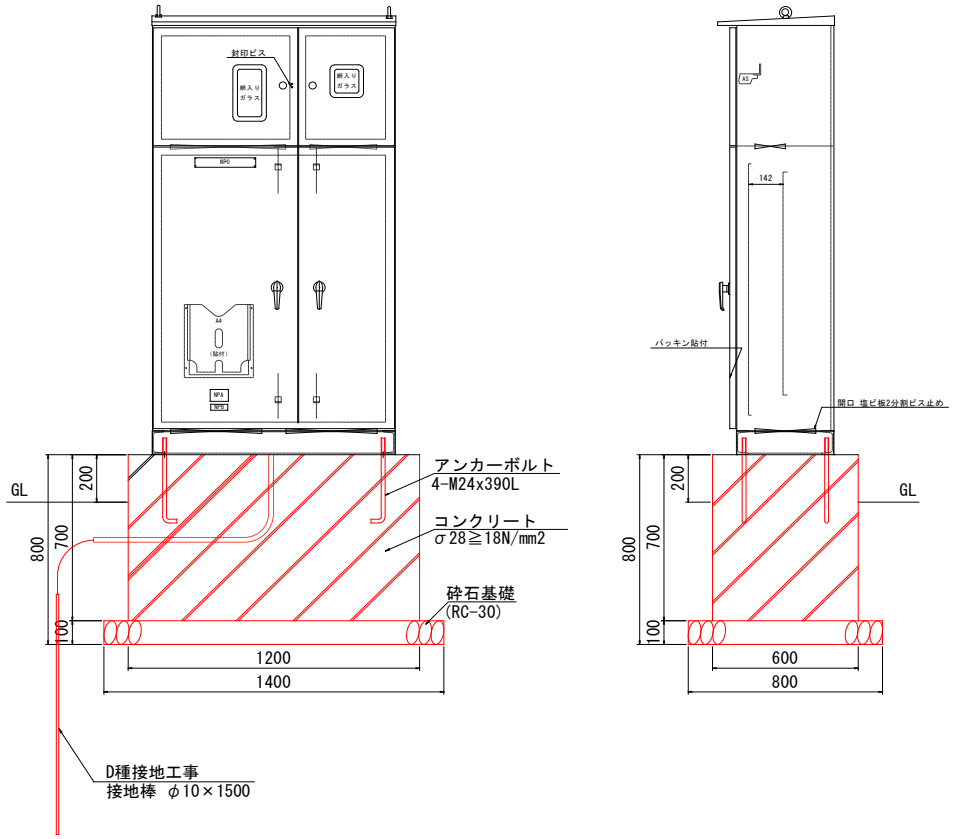

1.0箇所当り

名称・規格	計算式	単位	数量
コンクリート 18N/mm2以上	1.20×0.60×0.70	m3	0.5
型枠 一般型枠	(1.20+0.60)×0.70×2	m2	2.5
アンカーボルト 4-M24-390L		本	4.0
基礎材 RC-30, t=100	1.40×0.80	m2	1.1
接地棒 D種, φ10×1500		本	1.0
床掘 土砂	2.20×1.60×0.60	m3	2.1
埋戻 土砂	2.1−(1.20×0.60×0.50+1.40×0.80×0.10)	m3	1.6
基面整正 土砂	1.40×0.80	m2	1.1

ハンドホール(600×600×600)

数　量　計　算　書

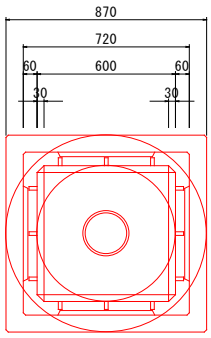

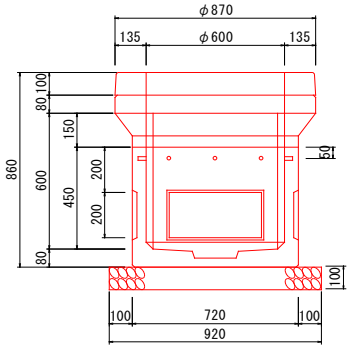

1.0箇所当り

名称・規格	計算式	単位	数量
ハンドホール 600×600×600	R2K-60鉄蓋付	組	1.0
基礎材 RC-30, t=100	0.92×0.92	m2	0.8
床掘 土砂	1.72×1.72×0.78	m3	2.3
埋戻 土砂	2.3－(0.72×0.72×0.68＋0.92×0.92×0.10)	m3	1.9
基面整正 土砂	0.92×0.92	m2	0.8

ハンドホール(600×600×900)

数　量　計　算　書

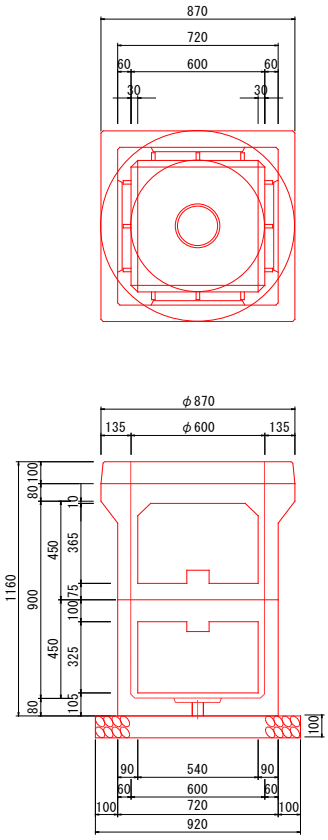

1.0箇所当り

名称・規格	計算式	単位	数量
ハンドホール 600×600×900	R2K-60鉄蓋付	組	1.0
基礎材 RC-30, t=100	0.92×0.92	m2	0.8
床掘 土砂	1.72×1.72×1.08	m3	3.2
埋戻 土砂	3.2－(0.72×0.72×0.98＋0.92×0.92×0.10)	m3	2.6
基面整正 土砂	0.92×0.92	m2	0.8

アイソメ図
（配管工）

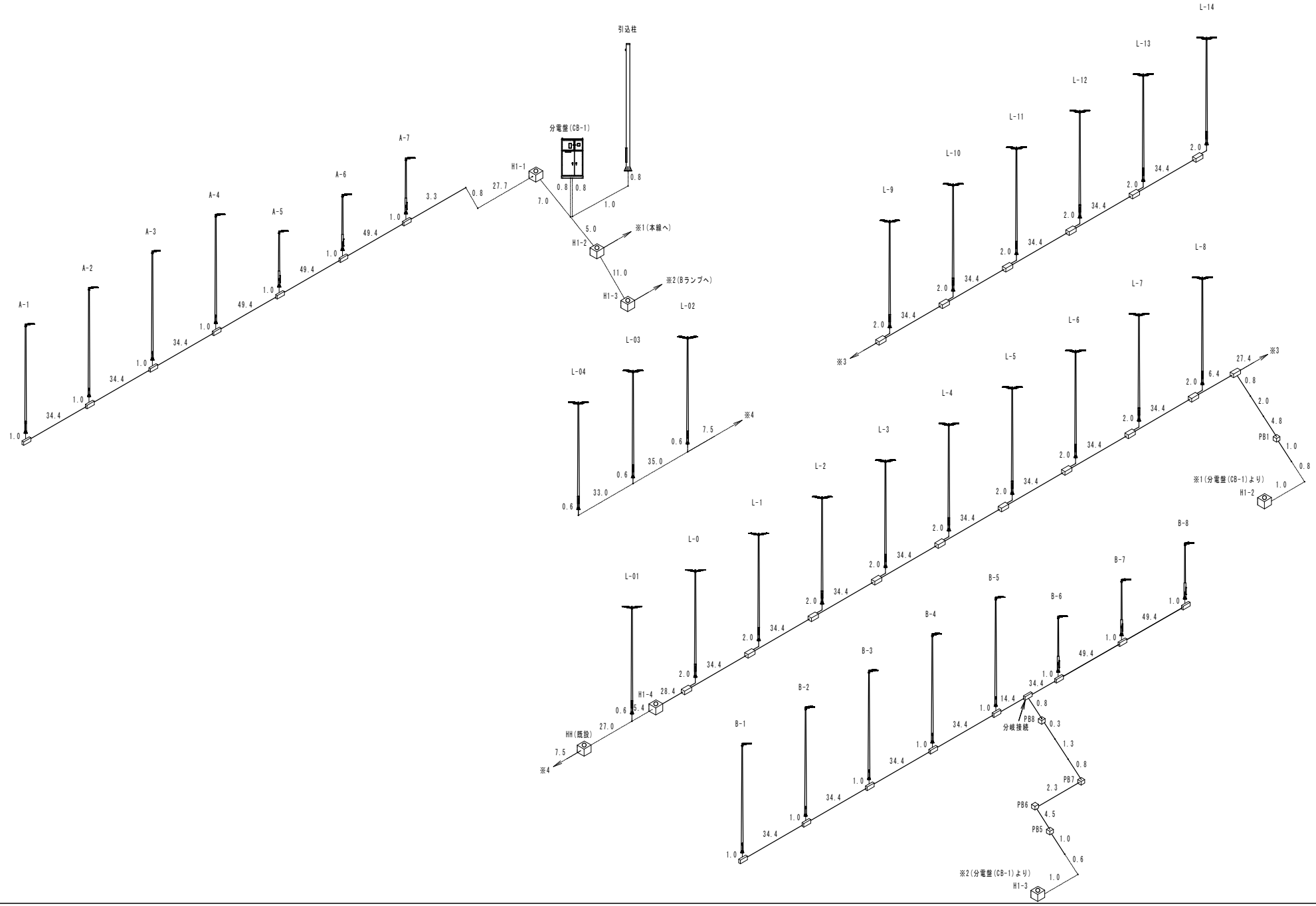
引込柱
分電盤(CB-1)
H1-1
H1-2
H1-3
H1-4
HH(既設)
※1(本線へ)
※2(Bランプへ)
※1(分電盤(CB-1)より)
※2(分電盤(CB-1)より)
※3
※4
PB1
PB5
PB6
PB7
PB8
分岐接続
A-1
A-2
A-3
A-4
A-5
A-6
A-7
L-0
L-01
L-02
L-03
L-04
L-1
L-2
L-3
L-4
L-5
L-6
L-7
L-8
L-9
L-10
L-11
L-12
L-13
L-14
B-1
B-2
B-3
B-4
B-5
B-6
B-7
B-8

アイソメ図
（配線工）

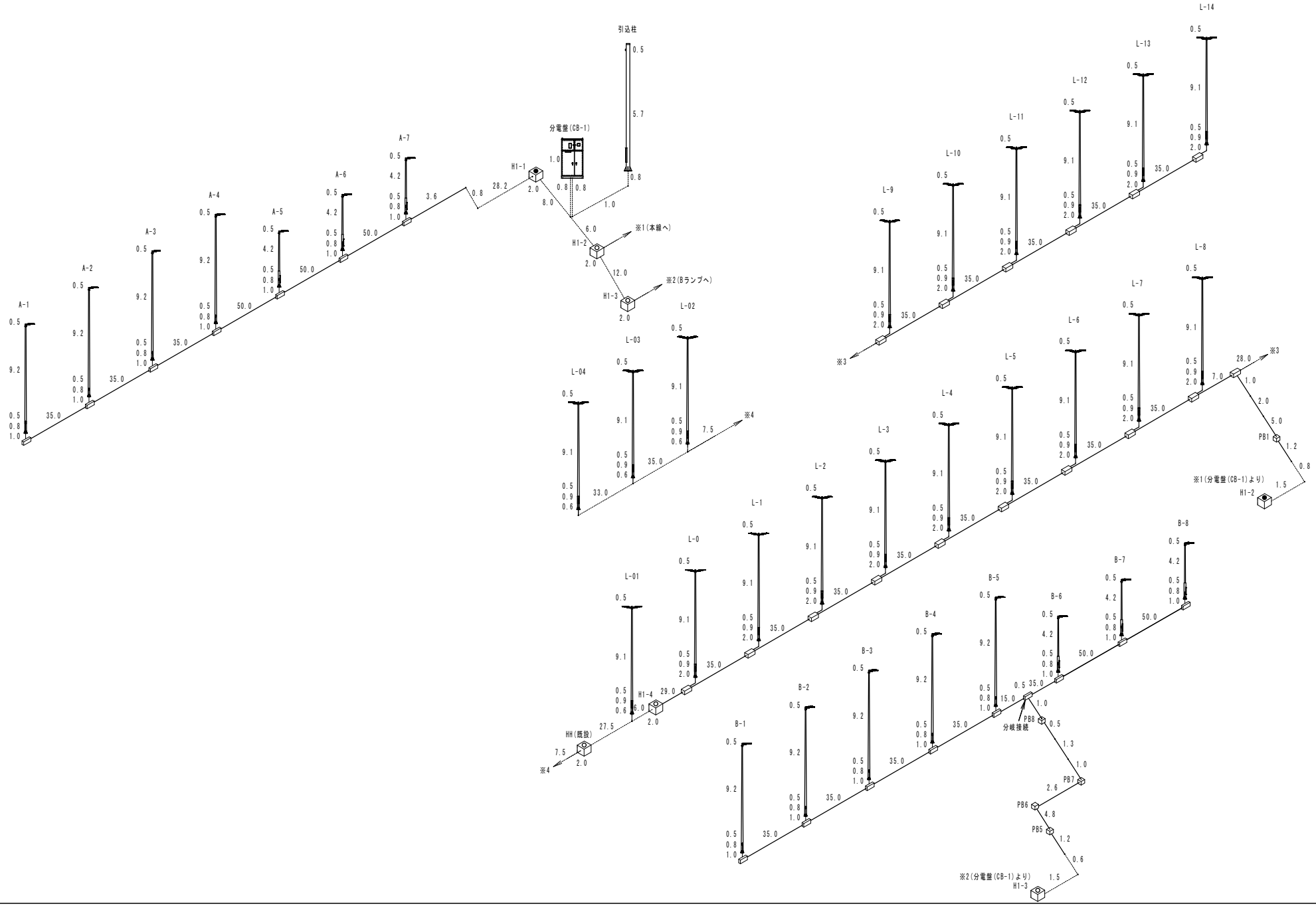
引込柱
分電盤(CB-1)
H1-1
H1-2
H1-3
H1-4
HH(既設)
※1(本線へ)
※2(Bランプへ)
※1(分電盤(CB-1)より)
※2(分電盤(CB-1)より)
※3
※4
分岐接続
PB1
PB5
PB6
PB7
PB8
A-1
A-2
A-3
A-4
A-5
A-6
A-7
B-1
B-2
B-3
B-4
B-5
B-6
B-7
B-8
L-01
L-0
L-1
L-2
L-3
L-4
L-5
L-6
L-7
L-8
L-9
L-10
L-11
L-12
L-13
L-14
L-02
L-03
L-04